ELETTRODOMESTICI
ASSISTENZA E CLIMA
Via G.B. Balilla, 8 - 20136 Milano
Tel. 02 58106432
Whats App 348 4938890
www.itei.it

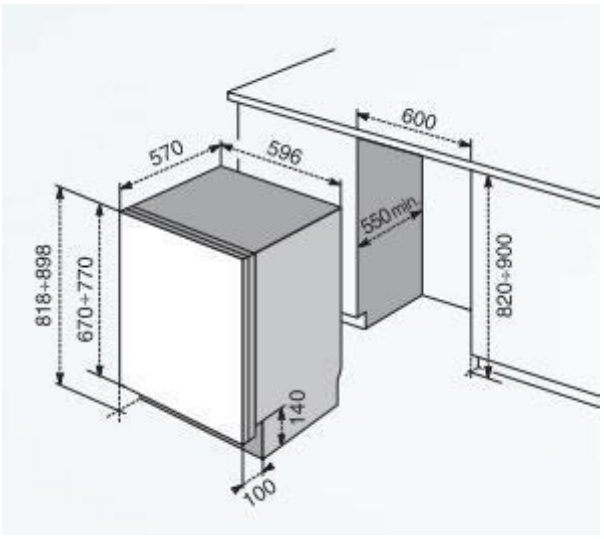

ELECTROLUX TT802

LAVASTOVIGLIE INCASSO SCOMPARSA TOTALE

PERFORMANCE
Integrata totale - 60 cm
Vasca XXL per piatti Ø max 34 cm
5 programmi di lavaggio: intensivo - auto - eco -rapido 30 min. - ammollo
Opzioni: Risparmio Energia - Multitab
Partenza ritardata (Delay start 3h/6h)
Avvisatore acustico di fine ciclo
Cesto RealLife® superiore regolabile in altezza con 3 supporti laterali porta tazze reclinabili con bordi sagomati per calici a stelo lungo
Cesto RealLife® inferiore con settori reclinabili
Sistema Pure Crystal
Cerniere a doppio fulcro autobilancianti per ante cucina fino a 77 cm
Consumo acqua 10,8 litri
Mulinello FlexiSpray™
EnergySmart™ con auto-riduzione dei consumi
Funzione Auto Off
Silenziosità: 47dB(A)

CARATTERISTICHE STRUTTURALI
Classi:energia A - lavaggio A - asciugatura A
Capacità: 12 coperti I.E.C.
Mezzo carico automatico (Auto-riconoscimento del carico)
Sensore di torbidità dell'acqua
Sicurezza integrata Aqualock
Classe di efficienza energetica A
Classe di efficacia di lavaggio A
Classe di efficacia di asciugatura A
Consumo di energia (kWh) 1.03
Consumo di acqua (l) 11